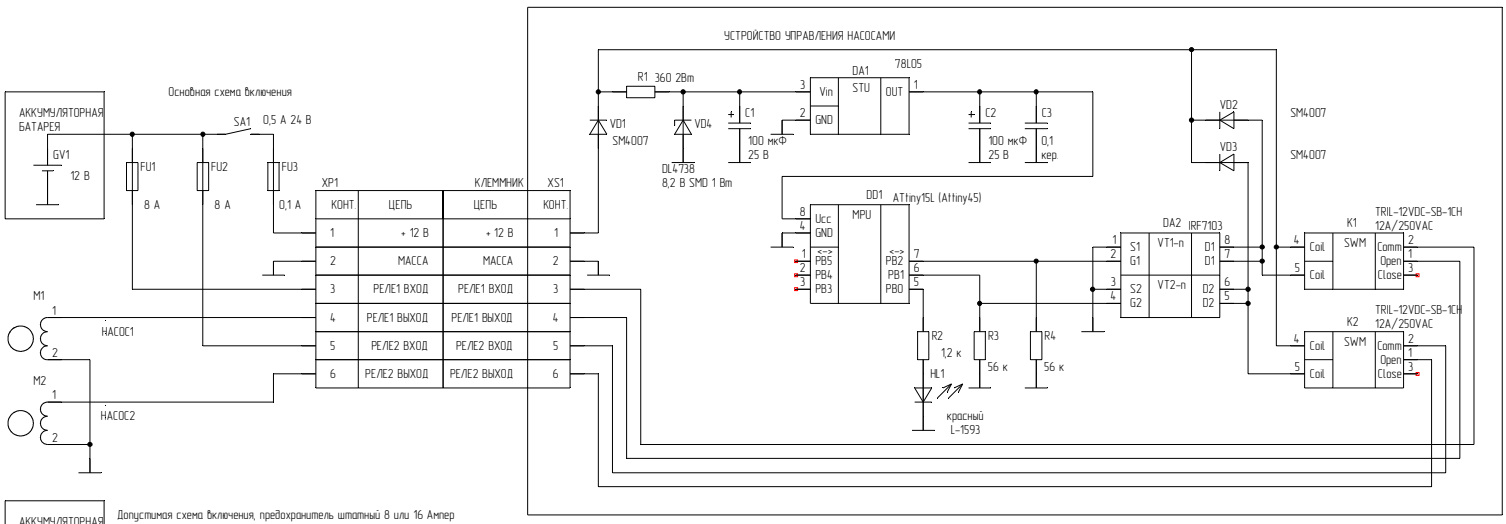
УСТРОЙСТВО УПРАВЛЕНИЯ НАСОСАМИ
Основная схема включения
АККУМУЛЯТОРНАЯ БАТАРЕЯ
GV1
12 В
SA1
0,5 А 24 В
FU1
8 А
FU2
8 А
FU3
0,1 А
XP1
КЛЕММНИК
XS1
КОНТ.
ЦЕПЬ
ЦЕПЬ
КОНТ.
1 + 12 В + 12 В 1
2 МАССА МАССА 2
3 РЕЛЕ1 ВХОД РЕЛЕ1 ВХОД 3
4 РЕЛЕ1 ВЫХОД РЕЛЕ1 ВЫХОД 4
5 РЕЛЕ2 ВХОД РЕЛЕ2 ВХОД 5
6 РЕЛЕ2 ВЫХОД РЕЛЕ2 ВЫХОД 6
M1
НАСОС1
M2
НАСОС2
R1 360 2Вт
VD1
SM4007
VD4
DL4738
8,2 В SMD 1 Вт
C1
100 мкФ
25 В
DA1
78L05
Vin
STU
OUT
GND
C2
100 мкФ
25 В
C3
0,1
кер
VD2
SM4007
VD3
SM4007
DD1
ATtiny15L (Attiny45)
Ucc
GND
MPU
PB5
PB4
PB3
PB2
PB1
PB0
DA2
IRF7103
S1
G1
S2
G2
VT1-n
VT2-n
D1
D1
D2
D2
K1
TRIL-12VDC-SB-1CH
12A/250VAC
Coil
Coil
SWM
Comm
Open
Close
K2
TRIL-12VDC-SB-1CH
12A/250VAC
R2
1,2 к
R3
56 к
R4
56 к
HL1
красный
L-1593

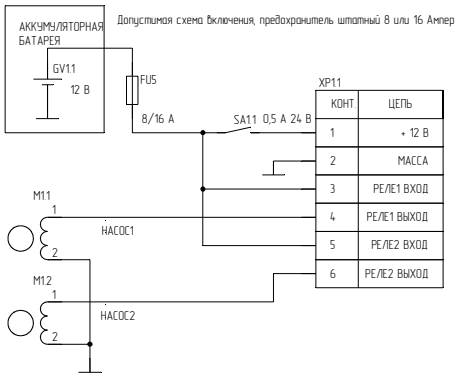
Допустимая схема включения, предохранитель штатный 8 или 16 Ампер
АККУМУЛЯТОРНАЯ БАТАРЕЯ
GV11
12 В
FU5
8/16 А
SA11
0,5 А 24 В
XP11
КОНТ.
ЦЕПЬ
1 + 12 В
2 МАССА
3 РЕЛЕ1 ВХОД
4 РЕЛЕ1 ВЫХОД
5 РЕЛЕ2 ВХОД
6 РЕЛЕ2 ВЫХОД
M11
НАСОС1
M12
НАСОС2